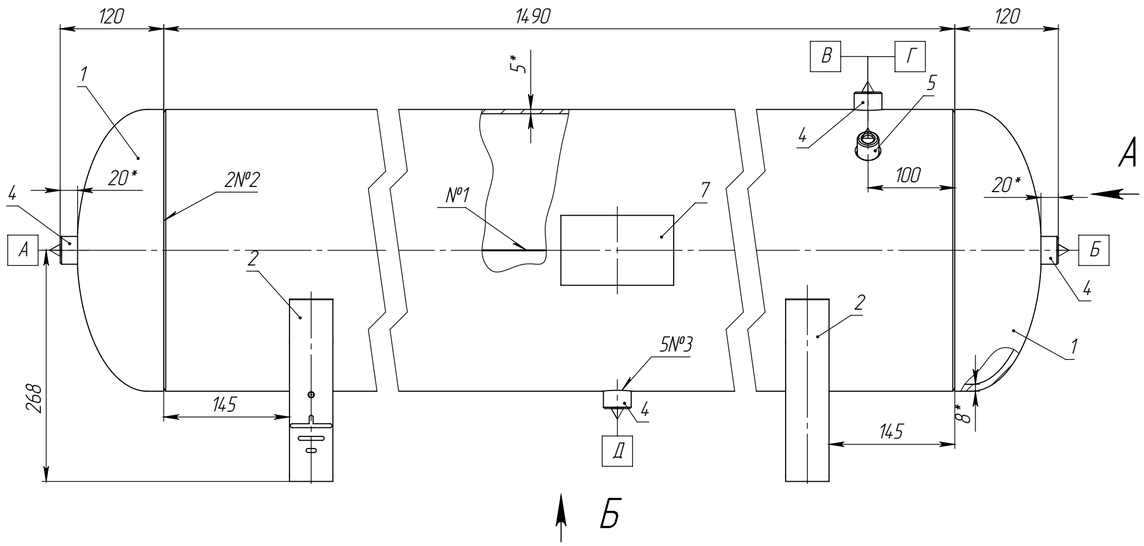

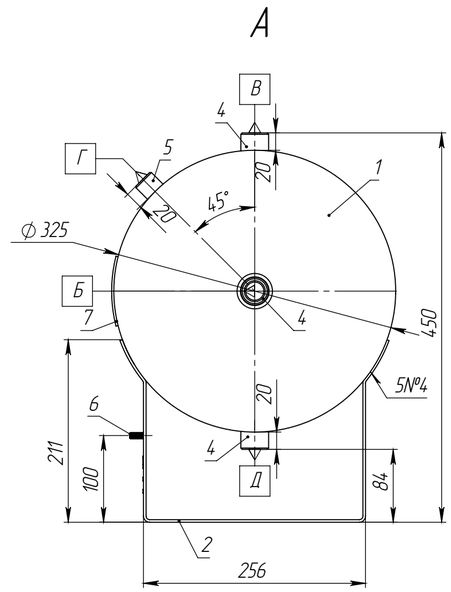

Общий вид

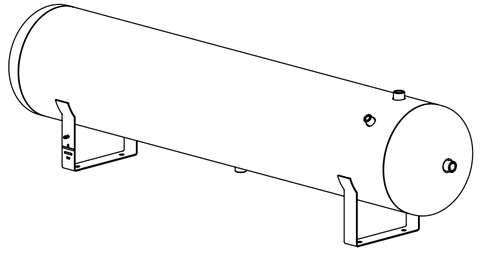

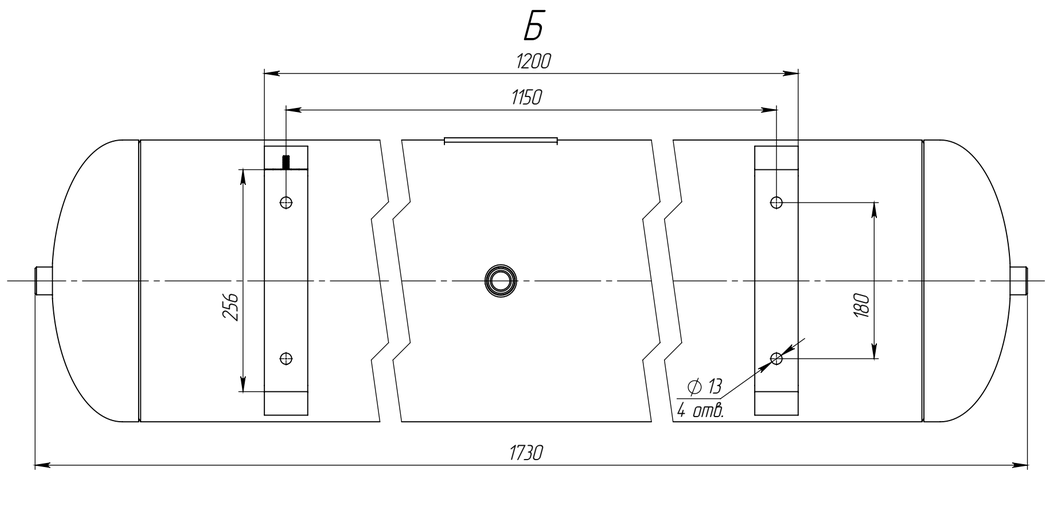

Таблица 1 – Техническая характеристика

Общая таблица			
Параметры			Аппарат
Назначение			Для ведения тех процессов
Група аппарата			3
Давление, МПа (кгс/см²)	рабочее		4,0 (40,0)
	расчетное		4,0 (40,0)
	Пробное при испытании	гидрвавлическое	5,2 (52,0)
		пневматическое	–
Испытательна среда и продолжительность испытания			вода, не менее 30 мин.
Температура испытатнльной среды, °С			5...40
Температура, °С	рабочая среда		от минус 20 до 50
	расчетная стенки		50
	минимальная стенки, находящейся под давлением		минус 20
	средняя наиболее холодной пятидневки района установки аппарата		–
Характеристика среды	Наименование		Воздух, азот
	Класс опастности по ГОСТ 12.1.007-76		–
	Взрывоопасность	ГОСТ 30852.5-2002 ГОСТ 30852.11-2002	нет
	Пожароопастность ГОСТ 12.1.004-91		нет
Прибавка для компенсации коррозии, мм			1
Внутренний объем, м³ (л)			0,150 (150)
Расчетный срока эксплуатации, лет			10
Допустимая сейсмичность, балл			не более 6
$[\sigma]_{20}/[\sigma]_{50}$ для стали 20			1,01
Марка материалов основных элементов			Ст20, 09Г2С
Объем и вид неразрушающих испытаний			100% УЗК, ВИК
Число циклов нагружения, не более			1000

1 Изготовление, испытание, приемку и маркировку аппарата производить в соответствии с ГОСТ 34347-2017, ТР ТС 032/2013.
2 Аппарат не подлежит регистрации в органах Ростехнадзора.
3 *Размеры для справок.
4 Неуказанные предельные отклонения размеров H16, h16, ±T16/2.
5 Наружное покрытие – грунт-эмаль Hammerite, в два слоя.
6 Консервация аппарата согласно технологии завода-изготовителя.
7 Расконсервация аппарата перед вводом в эксплуатацию не требуется.
8 Отгрузка – автотранспортом.

Таблица 2 – Таблица штуцеров

Обозначение	Наименование (назначение)	Кол.	Проход условный, мм	Тип присоединения
А	Технологический	1	G 1/2"	Внутр резьба
Б	Технологический	1	G 1/2"	Внутр резьба
В	Для предохр. клап.	1	G 1/2"	Внутр резьба
Г	Для манометра	1	G 1/4"	Внутр резьба
Д	Дренаж	1	G 1/2"	Внутр резьба

Таблица 3 – Таблица сварных швов

№ шва	Обозначение стандартного сварного шва	Тип сварного шва по стандарту	Сварочные материалы	Методы контроля
1	ГОСТ 14.771-76	С17-ИП	Проволока св.-08Г2С ГОСТ 2246-70	ВИК+УЗК
2		С19-ИП		
3		Т7-ИП		ВИК+ПВК
4		Н1-ИП		ВИК

Изм.	Лист	№ докум.	Подп.	Дата	2020.10.118.000СБ			
Разраб.		Туранов			Ресивер Р 150-40 Сборочный чертеж	Лит.	Масса	Масштаб
Пров.		Леонов					76.33	1:5
Т. контр.						Лист 2	Листов 4	
Н. контр.						DNT device navigation team		
Утв.		Шатерников						

Перв. примен. | Справ. № | Подп. и дата | Инв. № дубл. | Взам. инв. № | Подп. и дата | Инв. № подл.

Шифр | Копировал | Формат А2

Файл: 2020.10.118.000 Ресивер Р 150-40